CHRYSLER/DODGE MINI VAN

Front Air Deflector

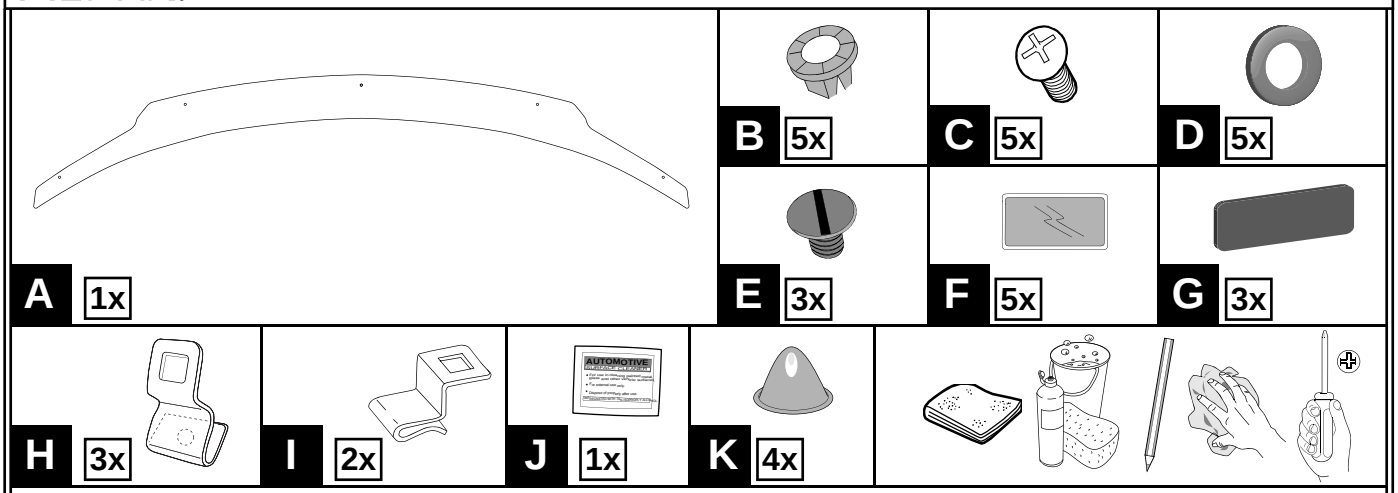

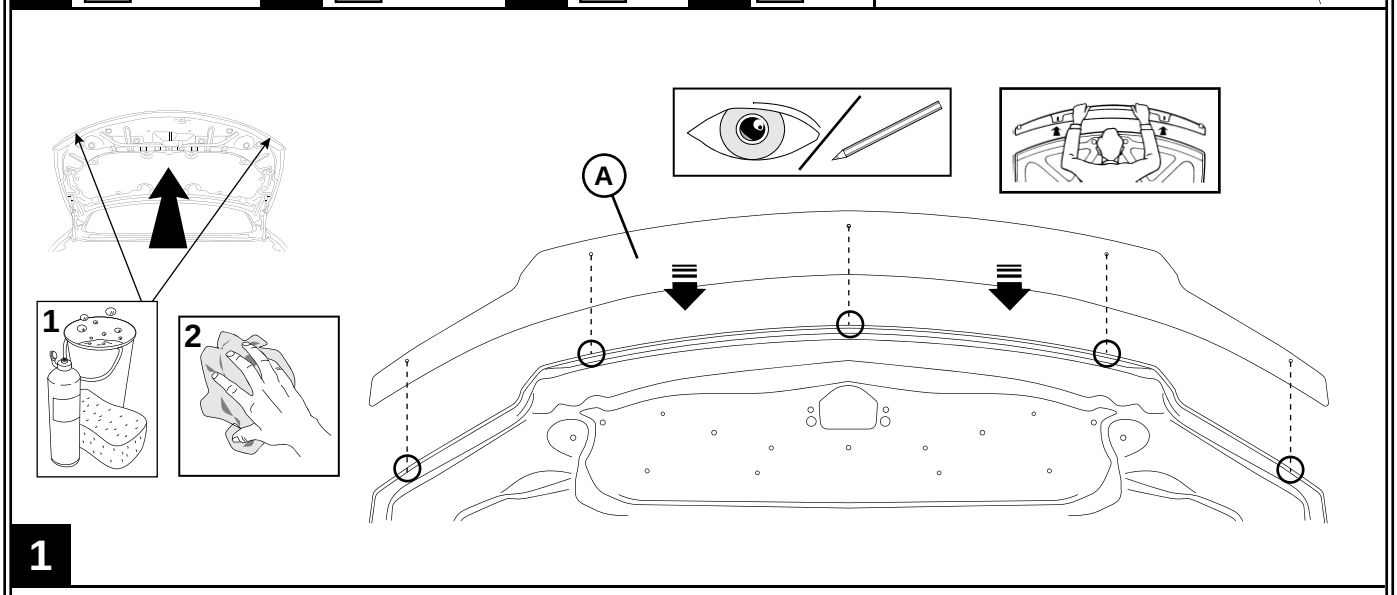

1

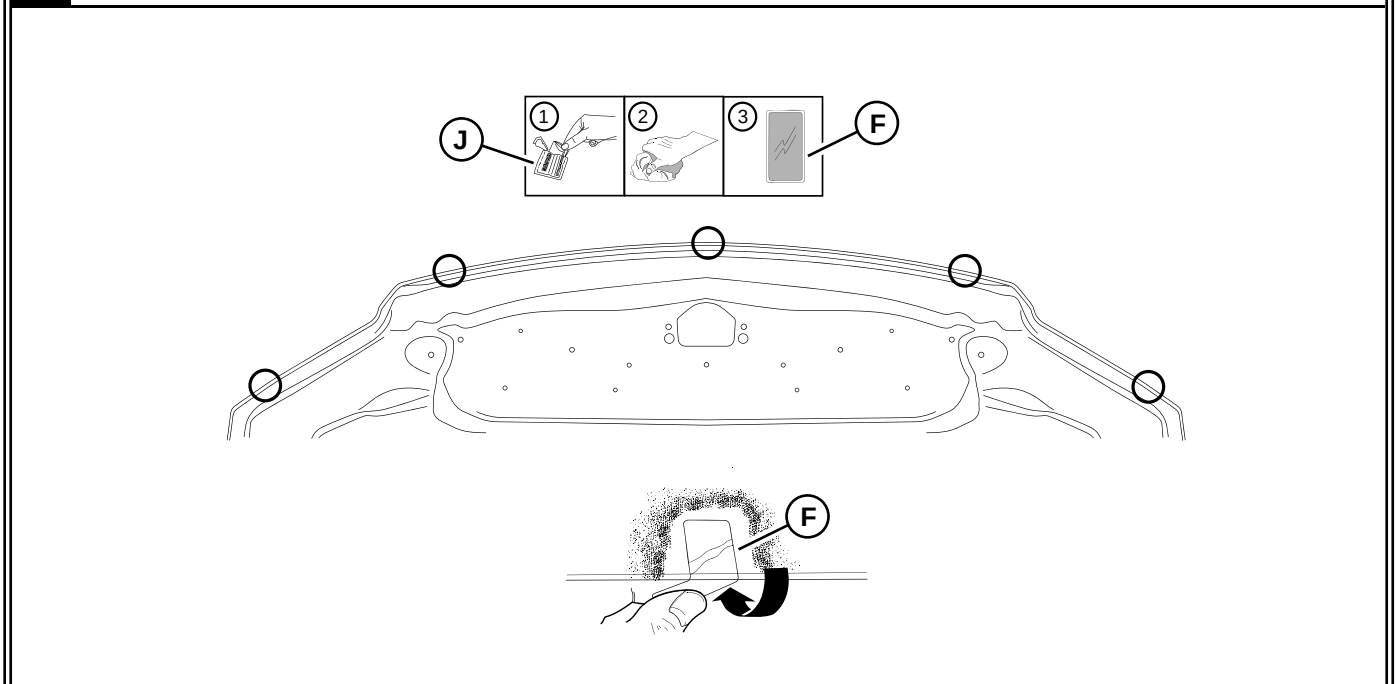

2

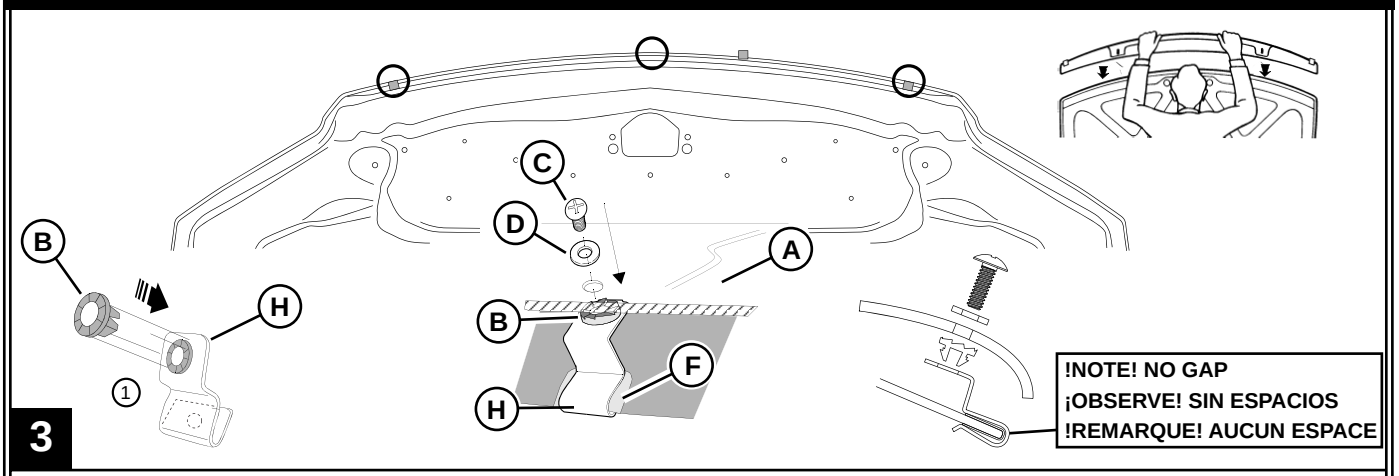
3
B
H
1
C
D
A
B
H
F
!NOTE! NO GAP
¡OBSERVE! SIN ESPACIOS
!REMARQUE! AUCUN ESPACE

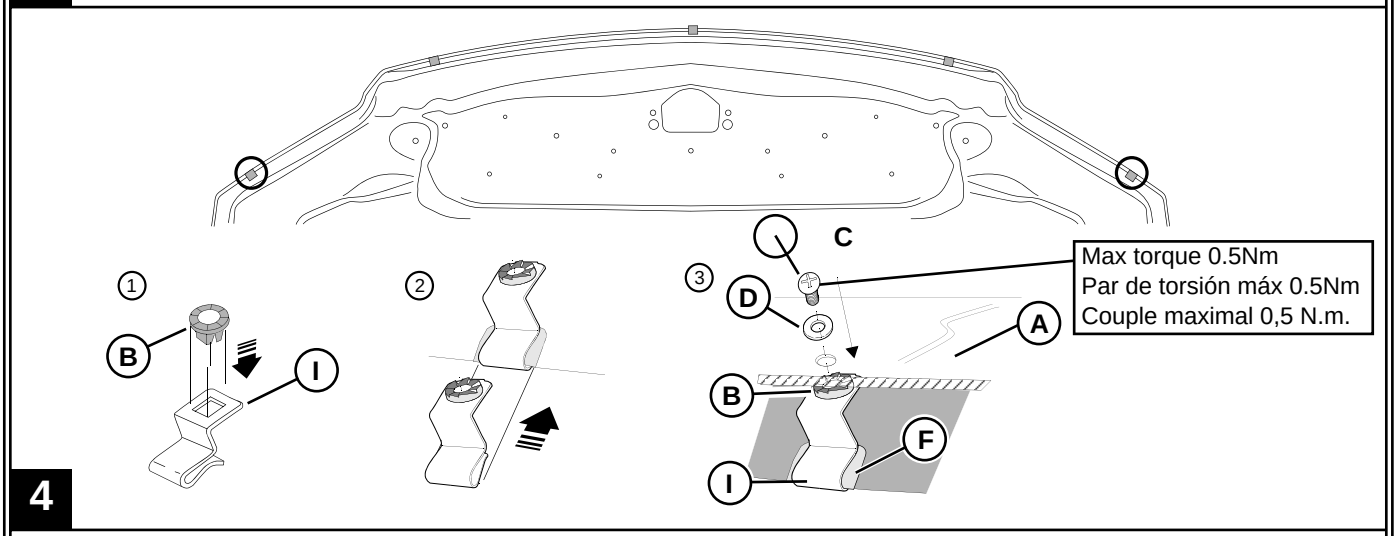
4
1
B
I
2
3
C
D
A
B
F
I
Max torque 0.5Nm
Par de torsión máx 0.5Nm
Couple maximal 0,5 N.m.

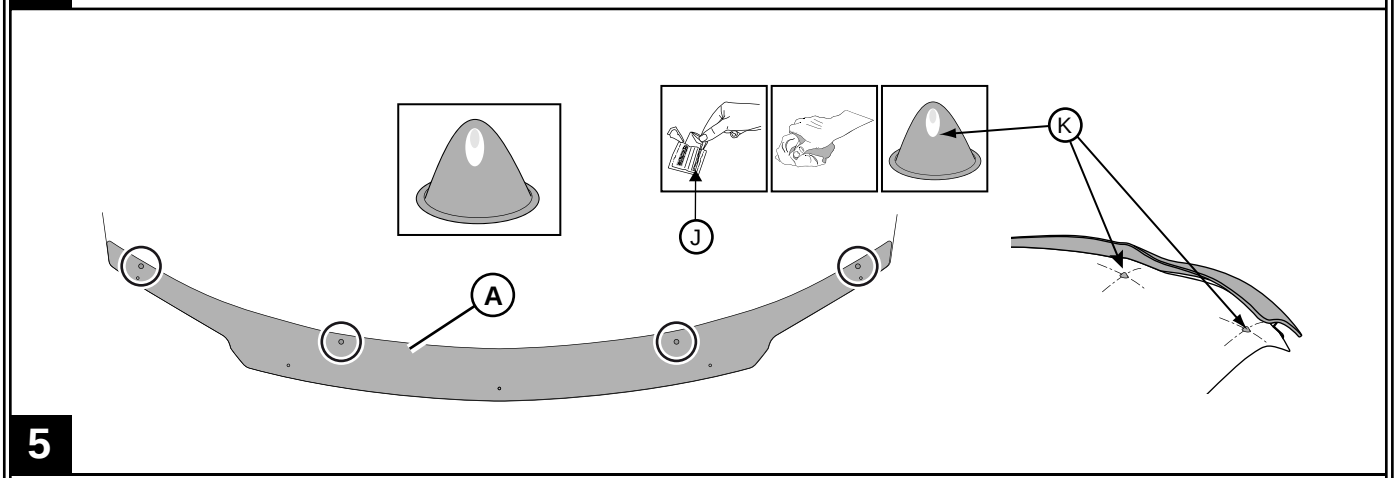
5
J
K
A

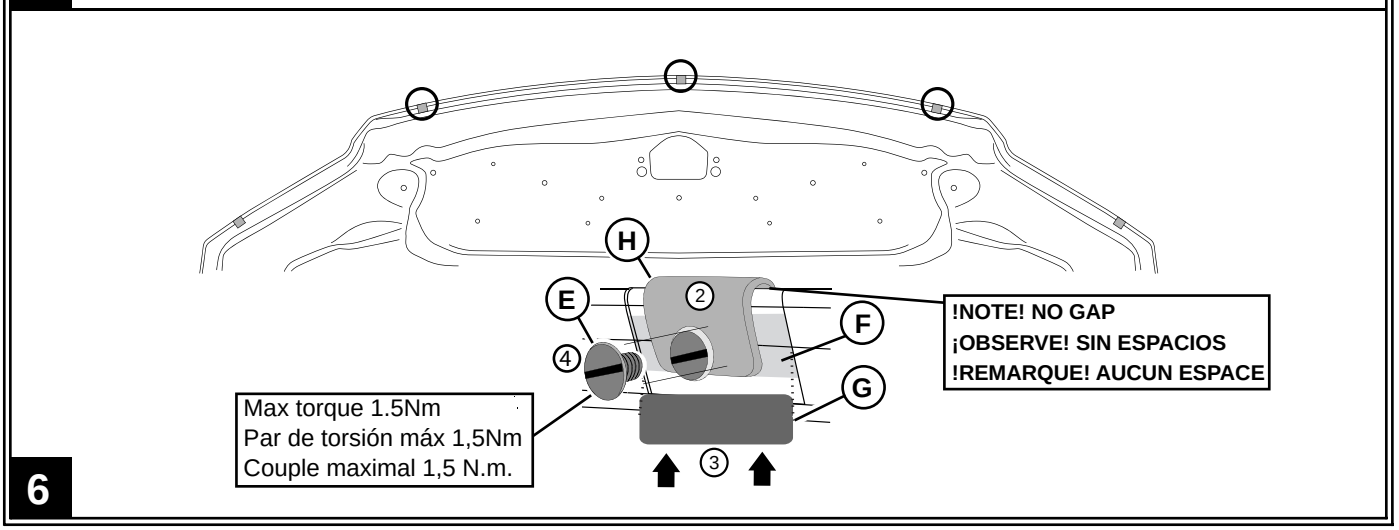
6
H
E
2
F
4
G
3
!NOTE! NO GAP
¡OBSERVE! SIN ESPACIOS
!REMARQUE! AUCUN ESPACE
Max torque 1.5Nm
Par de torsión máx 1,5Nm
Couple maximal 1,5 N.m.